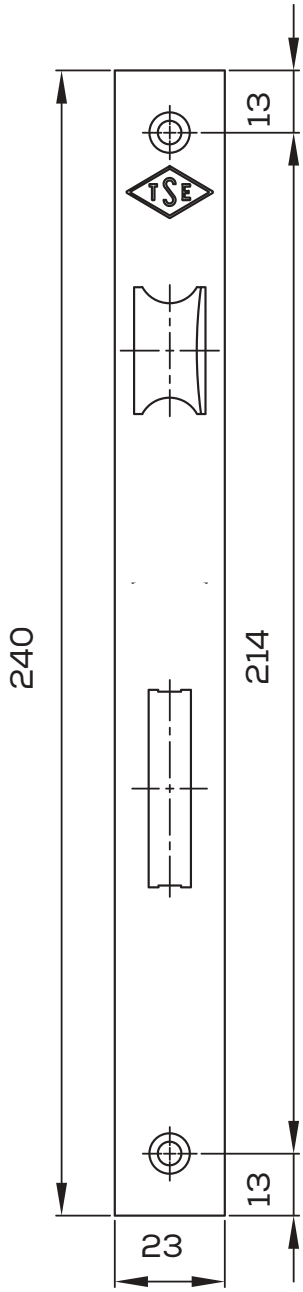

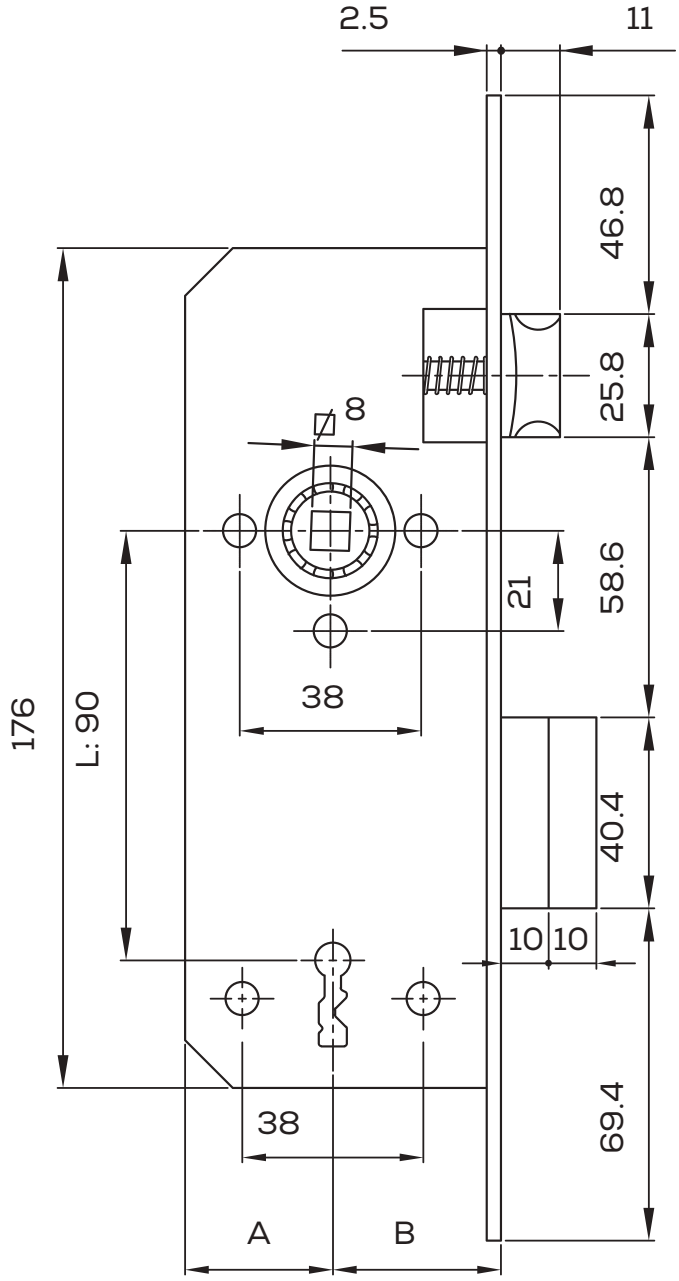

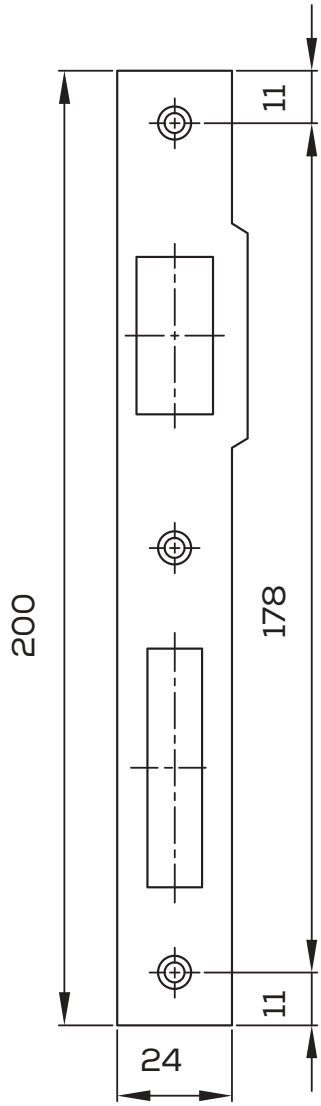

Gövde Tipi *Case Type*

Kapalı *Closed*

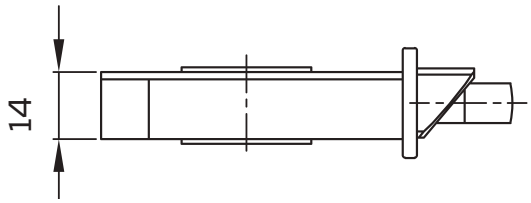

Karşılık

Kalınlık: 1,5 mm

Striking plate

Thickness: 1,5 mm