Alman Normu Sağ / *DIN Right*

Alman Normu Sol / *DIN Left*
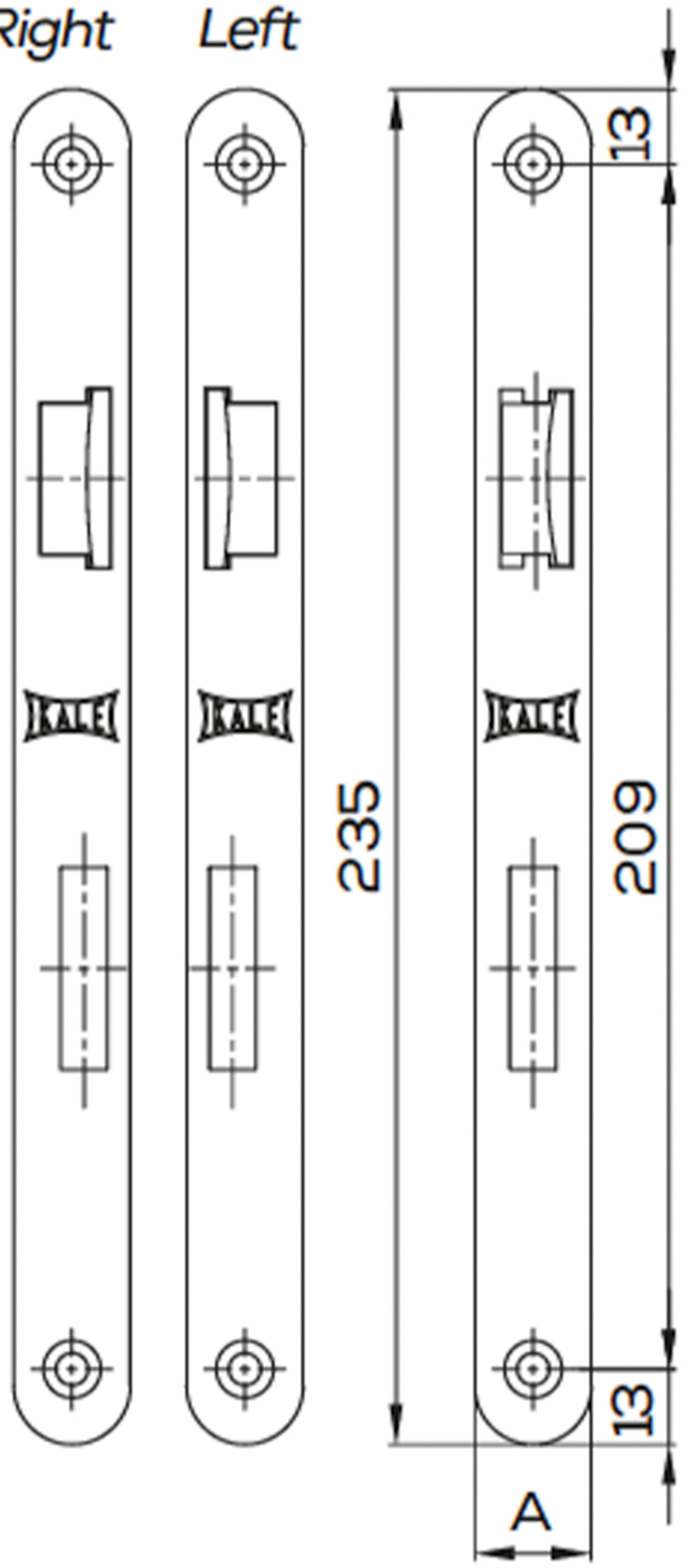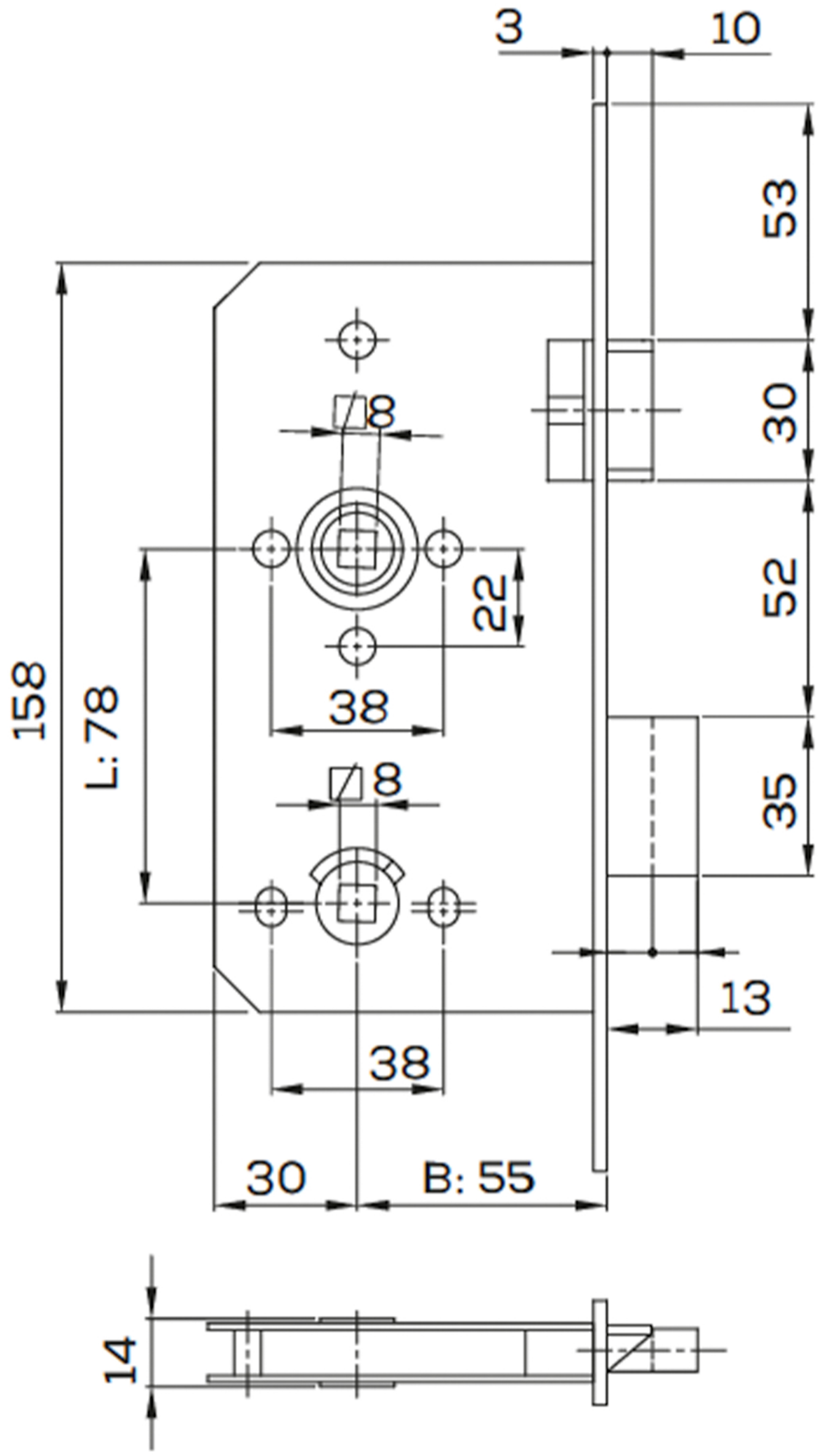
Mandal Yönü Çevrilebilir / *Reversible*