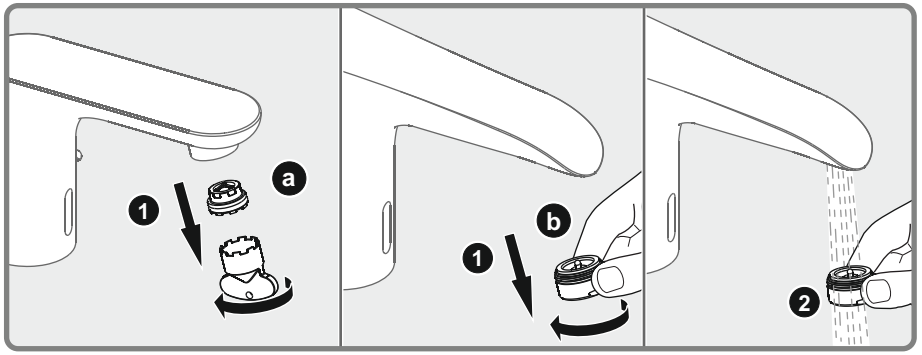

G

TSE

TR Eczacıbaşı Yapı Gereçleri San. Ve Tic. A. Ş. VitrA Armatür Grubu 4 Eylül Mah. İ. İnönü Cd. Düzdağ Yolu 1 No: 4 11300 Bozüyük - BİLECİK Eczacıbaşı Yapı Gereçleri San. Ve Tic. A. Ş. VİTRA Armatür Grubu 2018 000336 - TSE - 11/02 TS EN 15091 / 13.02.2014

-ELEKTRONİK AÇILIP KAPANABİLEN, 1/2", TEK GÖVDE, SABİT ÇIKIŞ UÇLU, ELEKTRİKLİ, YATAY YÜZEY İÇİN GÖVDESİ GÖRÜLEBİLİR MUSLUK, TİP I

-ELEKTRONİK AÇILIP KAPANABİLEN, 1/2", TEK GÖVDE, SABİT ÇIKIŞ UÇLU, PİLLİ (DA 9W), YATAY YÜZEY İÇİN GÖVDESİ GÖRÜLEBİLİR MUSLUK, TİP I

-ELEKTRONİK AÇILIP KAPANABİLEN, 1/2", TEK GÖVDE, SABİT ÇIKIŞ UÇLU, ELEKTRİKLİ, YATAY MONTAJ İÇİN KARIŞTIRICILI, SAPLAMA BAĞLANTILI ARMATÜR TİP I

-ELEKTRONİK AÇILIP KAPANABİLEN, 1/2", TEK GÖVDE, SABİT ÇIKIŞ UÇLU, PİLLİ (DA 9W), YATAY MONTAJ İÇİN KARIŞTIRICILI, SAPLAMA BAĞLANTILI, ARMATÜR TİP I

EN Eczacıbaşı Yapı Gereçleri San. Ve Tic. A. Ş. VİTRA Armature Group (Eczacıbaşı Constructional Materials Ind. and Tra. INC - VİTRA Faucets Group) 4 Eylül Mah. İ. İnönü Cd. Düzdağ Yolu 1 No: 4 11300 Bozüyük - BİLECİK Eczacıbaşı Yapı Gereçleri San. Ve Tic. A. Ş. VİTRA Armature Group 2018 000336 - TSE - 11 / 02 TS EN 15091 / 13.02.2014

-The tap, type I, that its body is visible for the horizontal surface, electric driven, the fixed outlet end, the single body, 1/2", electronically on-off.

-The tap, type I, that its body is visible for the horizontal surface, with the battery (DA 9W), the fixed outlet end, the single body, 1/2" electronically on-off.

-The armature, type I, with the anchoring connector, with mixer to mount the horizontal surface, electric driven, the fixed outlet end, the single body, 1/2", electronically on-off.

-The armature, type I, with the anchoring connector, with mixer to mount the horizontal surface, with the battery (DA 9W), the fixed outlet end, the single body, 1/2", electronically on-off.

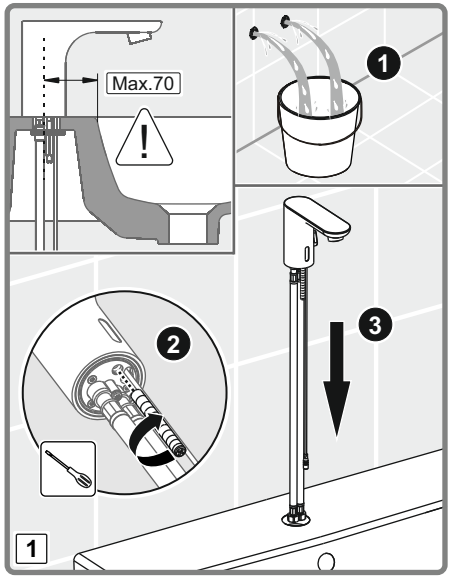

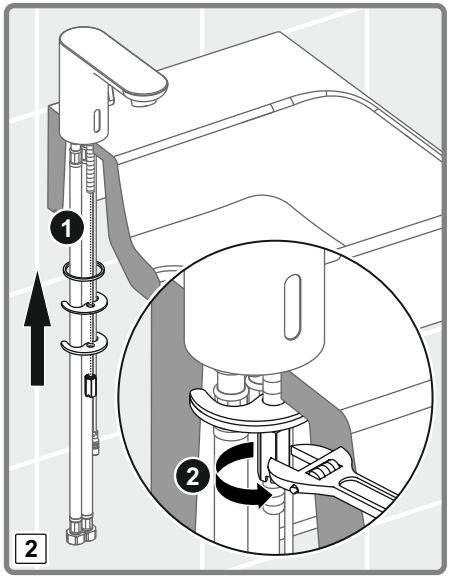

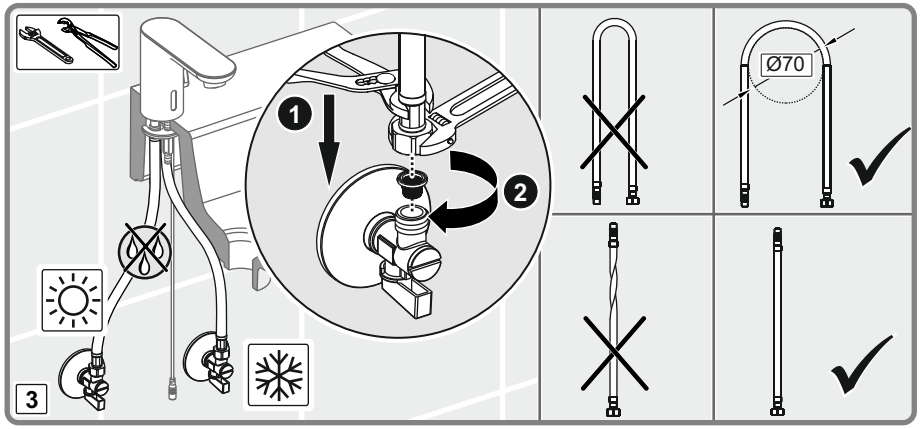

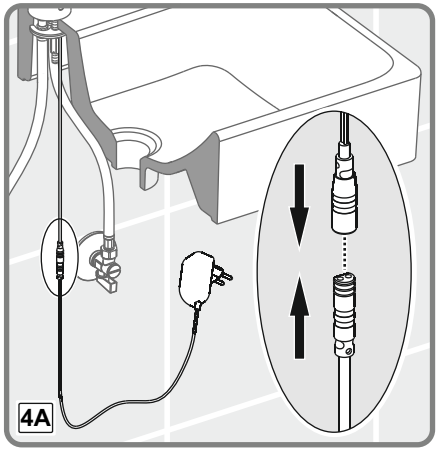
4A

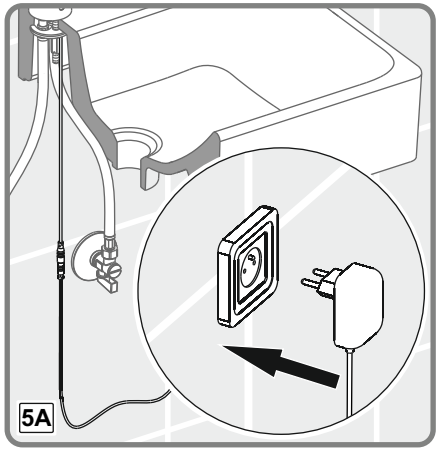
5A

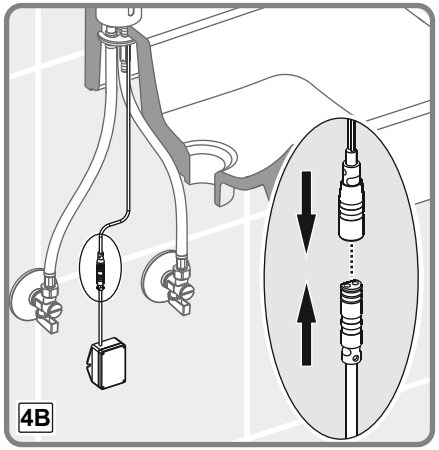
4B

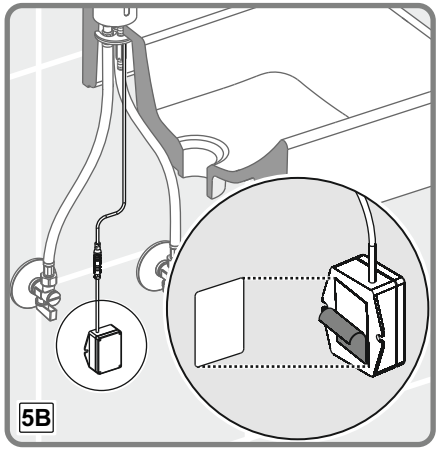
5B

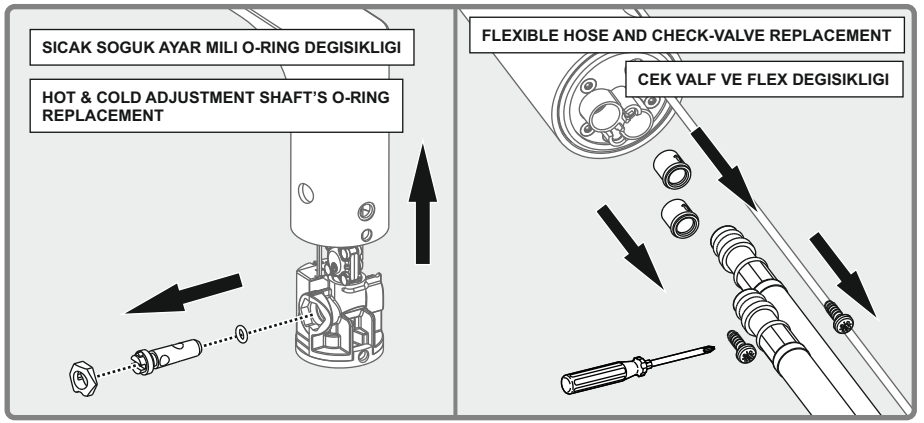
SICAK SOGUK AYAR MILI O-RING DEGISIKLIGI
HOT & COLD ADJUSTMENT SHAFT'S O-RING REPLACEMENT
FLEXIBLE HOSE AND CHECK-VALVE REPLACEMENT
CEK VALF VE FLEX DEGISIKLIGI

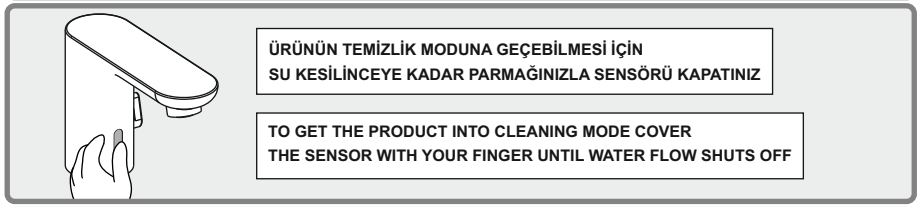
ÜRÜNÜN TEMİZLİK MODUNA GEÇEBİLMESİ İÇİN
SU KESİLİNCEYE KADAR PARMAĞINIZLA SENSÖRÜ KAPATINIZ
TO GET THE PRODUCT INTO CLEANING MODE COVER
THE SENSOR WITH YOUR FINGER UNTIL WATER FLOW SHUTS OFF

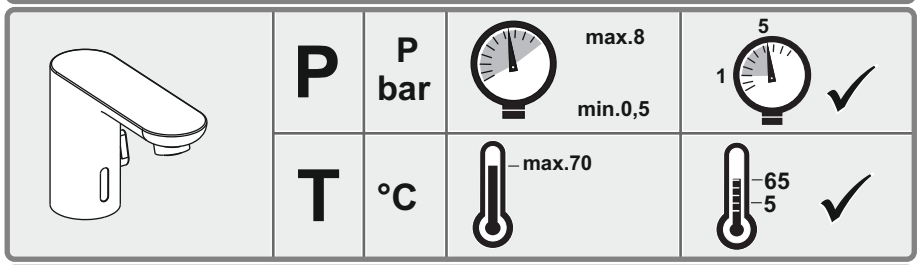
P
P
bar
max.8
min.0,5
5
1
T
°C
max.70
65
5

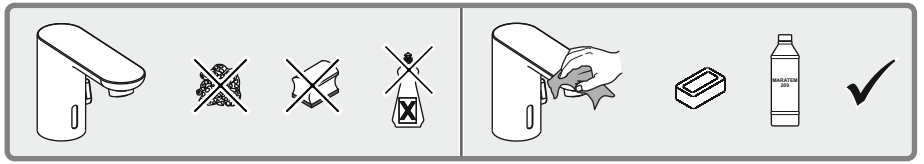

SOLENOID VALF VE SENSOR DEGISIKLIGI
SOLENOID VALVE AND SENSOR REPLACEMENT

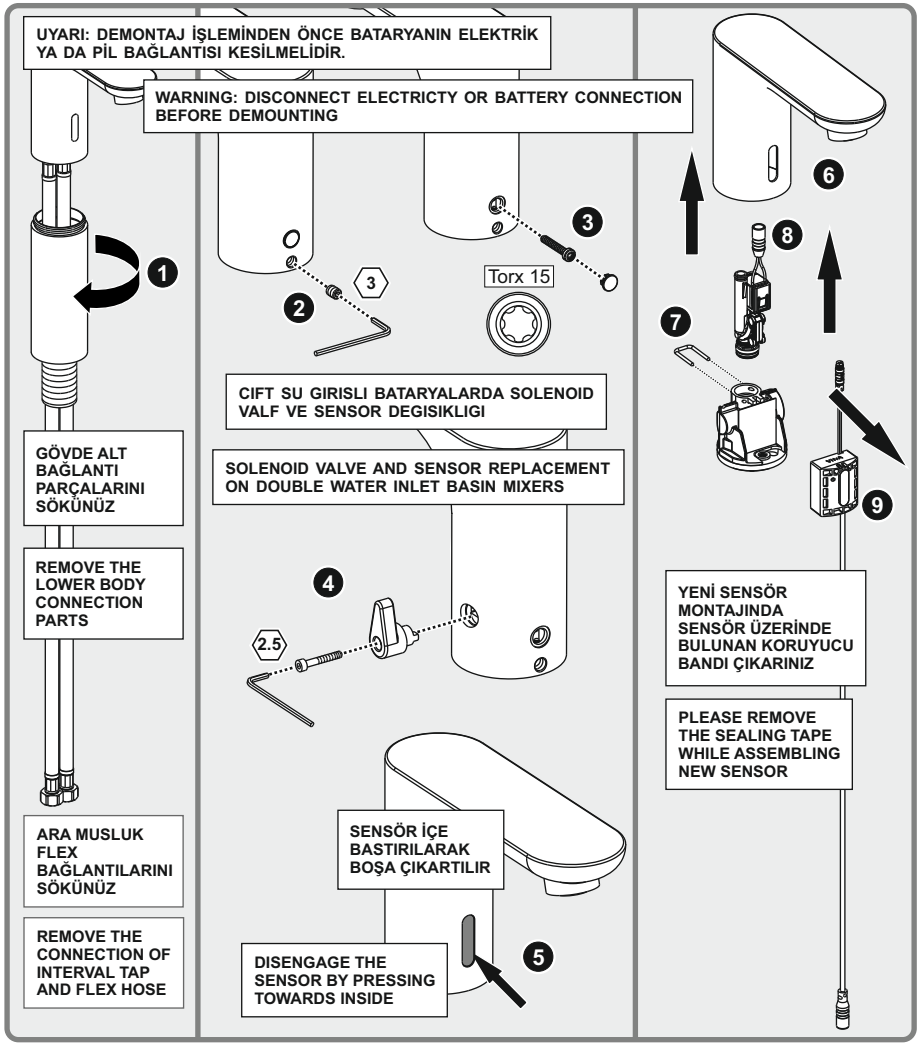

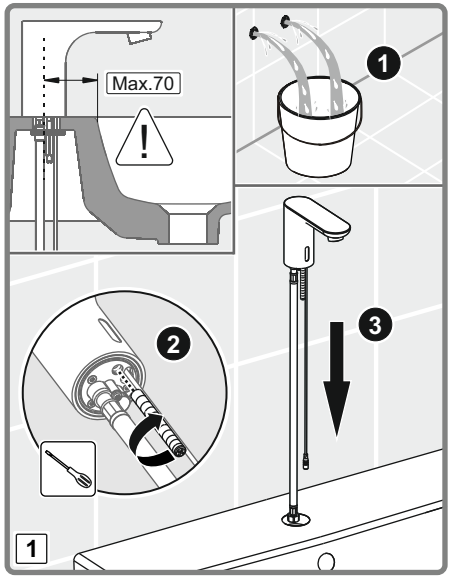

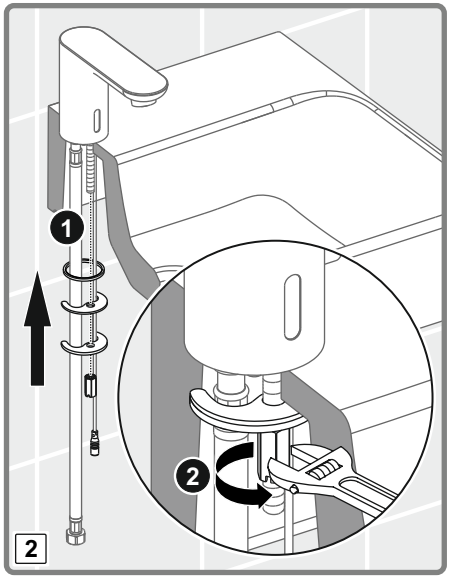

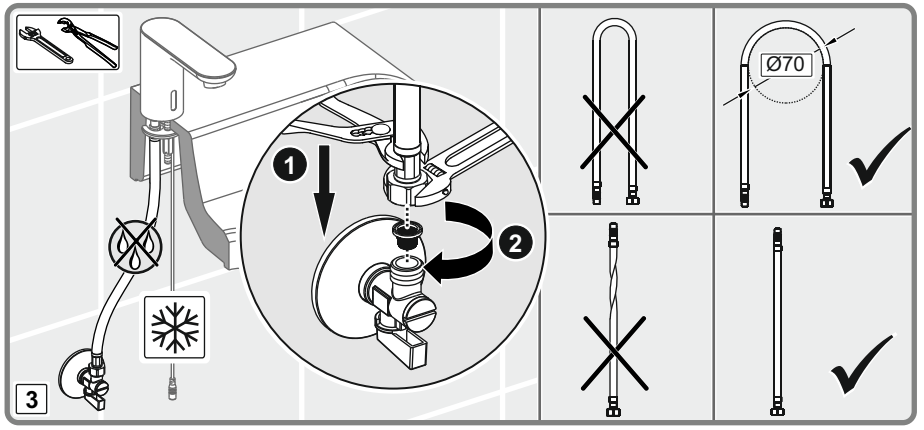

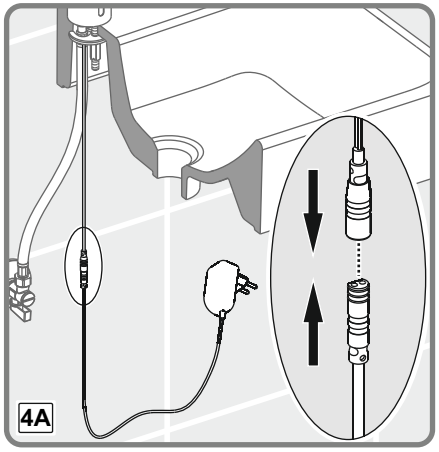
4A

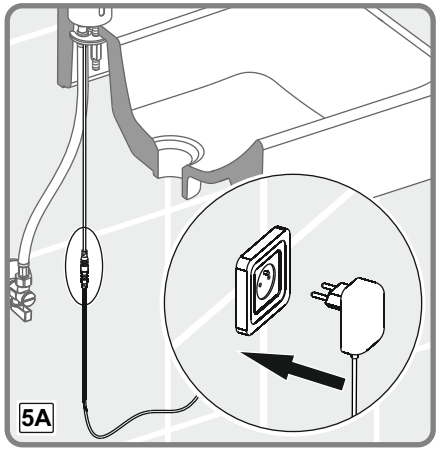
5A

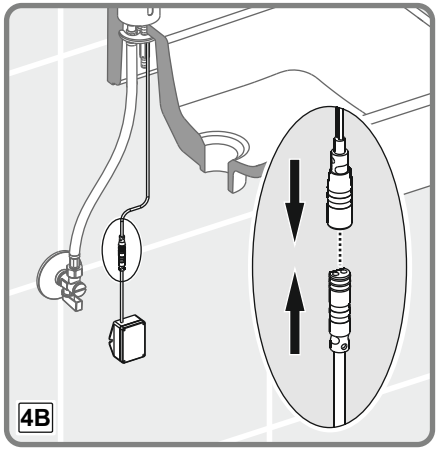
4B

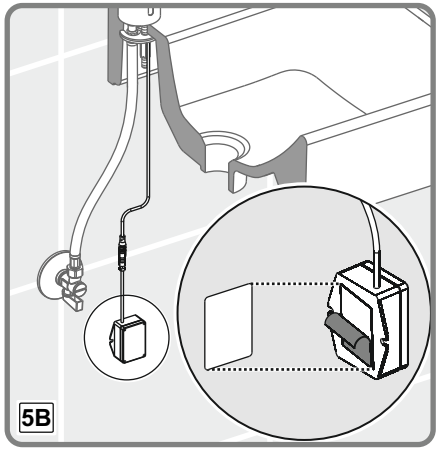
5B

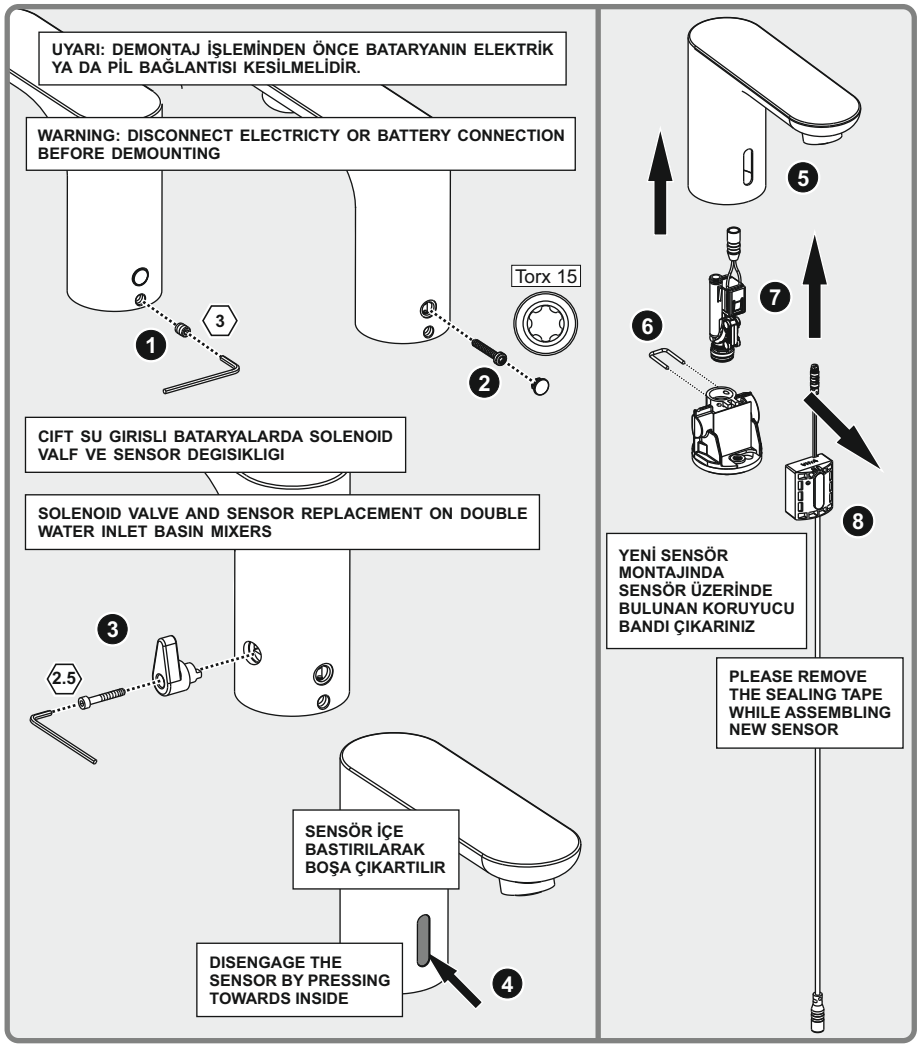
UYARI: DEMONTAJ İŞLEMİNDEN ÖNCE BATARYANIN ELEKTRİK YA DA PİL BAĞLANTISI KESİLMELİDİR.
WARNING: DISCONNECT ELECTRICTY OR BATTERY CONNECTION BEFORE DEMOUNTING
Torx 15
3
1
2
CIFT SU GIRISLI BATARYALARDA SOLENOID VALF VE SENSOR DEGISIKLIGI
SOLENOID VALVE AND SENSOR REPLACEMENT ON DOUBLE WATER INLET BASIN MIXERS
3
2.5
SENSÖR İÇE BASTIRILARAK BOŞA ÇIKARTILIR
DISENGAGE THE SENSOR BY PRESSING TOWARDS INSIDE
4
5
7
6
8
YENİ SENSÖR MONTAJINDA SENSÖR ÜZERİNDE BULUNAN KORUYUCU BANDI ÇIKARINIZ
PLEASE REMOVE THE SEALING TAPE WHILE ASSEMBLING NEW SENSOR

PHOTOCELL CONTROLED BASIN MIXERS

PROBLEM	INDICATOR	CAUSE	SOLUTION
No water coming out of the faucet:	1.Sensor flashes continuously when user's hands are within the sensor's range.	Low battery.	Replace battery.
	2.Red light in the sensor does not flash when user's hands are within the sensor's range.	1. Range is too short.	Increase the range.
		2. Range is too long.	Decrease the range.
		3. Battery is completely used up.	The battery must be replaced.
		4. Unit is in "Security Mode"*	
		5. Sensor is picking up reflections from the washbasin or another object.	Eliminate cause of reflection.
	3.Red light in the sensor flashes when user's hands are within the sensor's range.	1. Connectors between the electronic unit and solenoid are disconnected.	Connect the electronic unit connectors to the solenoid.
		2. Debris or scale in solenoid.	Unscrew solenoid, pull out the plunger and the spring from the solenoid and clean them. Use scale remover material if needed. When replacing the plunger, please make sure that the spring is in vertical position.
		3. The central orifice in the diaphragm is plugged or the diaphragm is torn.	Clean the orifice or replace diaphragm.
		4. The water supply pressure is higher than 8 bar.	Reduce the supply water pressure.
		5. The water supply pressure is under 8 bars and yet the pressure in the faucet's body is higher. This situation could be caused by a sudden increase in the water supply pressure that the backcheck prevents from dropping, even after water supply pressure drops under 8 bars.	Shut off water supply and unscrew one of the flexible pipes in order to reduce the pressure that blocks the product.
Water flow from spout does not stop:	1. Sensor flashes when user's hands are within the sensor's range	Debris or scale in diaphragm.	Clean the orifice or replace diaphragm.
	2. Red light in the sensor does not flash when user's hands are within the sensor's range	1.Sensor is dirty or covered.	Clean or eliminate case of interference.
		2.Sensor is picking up reflections from the washbasin or another object.	Decrease the range or eliminate cause of reflection.
Water flow diminished		Filter or aerator is clogged.	Remove, clean, re-install.

* "Security Mode": If the sensor is covered for more than 90 sec. The faucet will automatically shut off water flow. To return to normal operation remove any blockage.

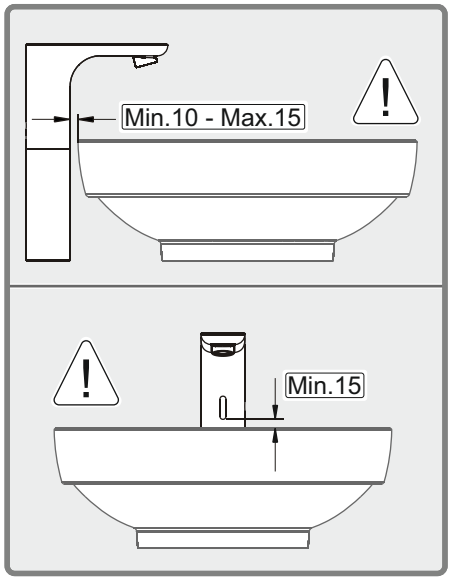

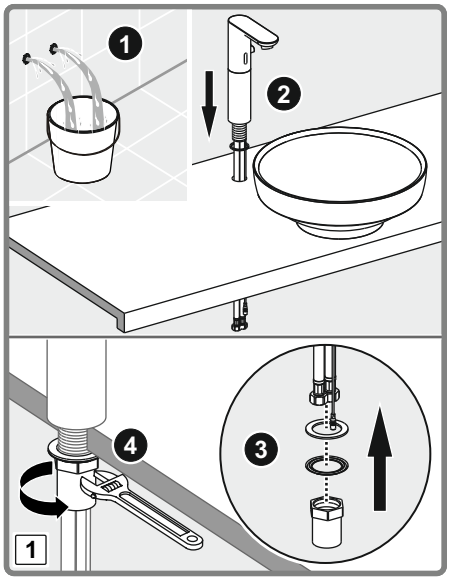

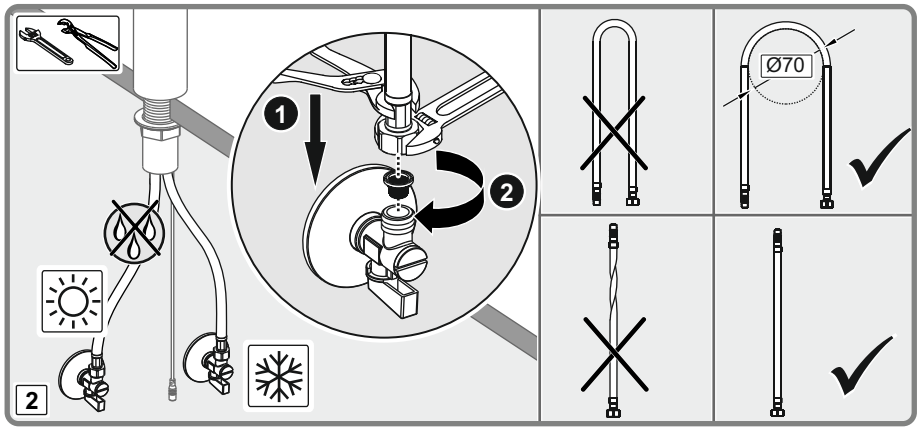

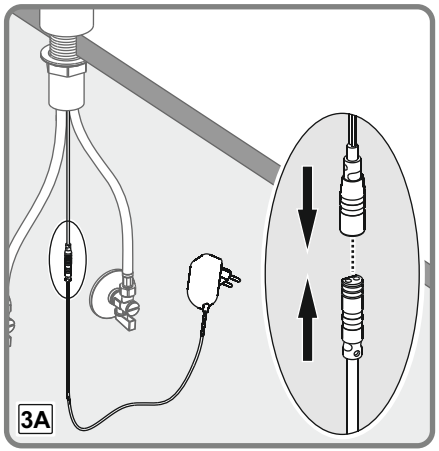

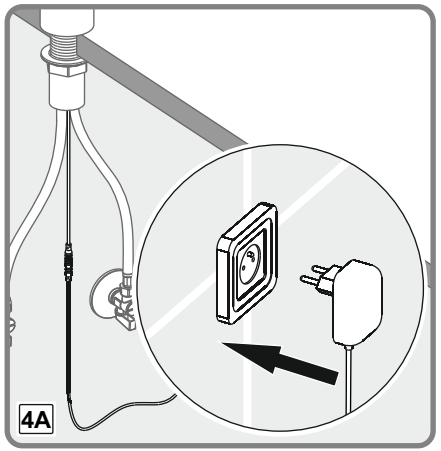

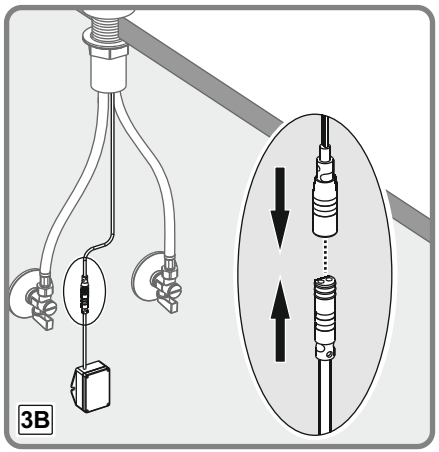

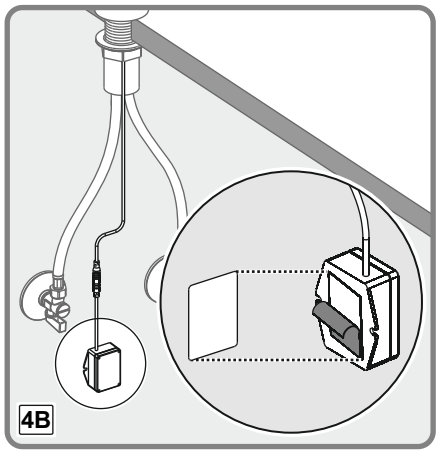

SENSOR ADJUSTMENT

Adjusting the sensor range with the remote control

Electronic faucets were supplied with new Self Adjusting Sensor. The ideal sensor range for the specific location will be set automatically.

Remote control is optional. **Only if necessary**, use the remote control to adjust the control to sensor range as follows:

Shut off the water supply. In order to adjust the sensor with the remote control hold the remote control straight in front of the sensor in a distance of about 4” (10cm). Choose the function you want to adjust by pressing once on one of the function buttons. After pressing once on a specific function button, a quick flashing of the red light at the front of the sensor will occur. At this stage, you can change the adjustment by pressing the (+) or the (-) buttons, every pushwill increase or decrease one level. After finishing the adjustment, turn on the water supply.

Range: Press + to increase detection range and to decrease the detection range of the sensor.

Adjusting other settings with the remote control

Flow time (Security time): Press + to increase the security time and – to decrease it.

Delay In: Changes the time the water will start flowing when the user’s hands are within The sensor range. Press + to increase it and to decrease it.

Delay Out: Changes the time of water flow after the user’s hands are removed. Press + to increase it and – to decrease it.

On / Off: Press this function button and the faucet will remain off for 1 minute. To cancel this function press the on / off again.

Reset: This function allows to come back to all the factory settings. Press the reset button and without releasing it, press one time the + button.

Note: After the reset function is performed, the Self Adjusting Sensor will set again the ideal sensor range for the specific location. Check that there are no objects in front of the sensor and wait 10 seconds in order the product will be ready for use.

TECHNICAL DATA

Product Control	: Electronic-IR Technology
Operating water pressure	: 0.5-8.0 bar (7.25-116 PSI) With water pressure of more than 8 Bars, use a pressure reducing valve for reduction.
Power specification	: 6V low voltage system
Minimum Sensor Range	: 50 mm
Maximum Sensor Range	: 200 mm
Security time	: 90 seconds
Hot water temperature	: Max. 70°C

This device / appliance can be used by children at age 8 and over, and by people with physically, sensory or mental impairment, or people with lack of experience and knowledge, unless they have supervision or instructions and the hazards involved were understood by them.

FLOW TIME

Use-Photocell

Touch free electronic faucet. The faucet is activated automatically when the user brings his hands within the sensor range.

INSTALLATION

-Do not install facing a mirror or any other electronic system operated by an infrared sensor. To prevent reflection problems, it is recommended to keep a minimum distance of 1.50 meters between the faucet and any other objects.

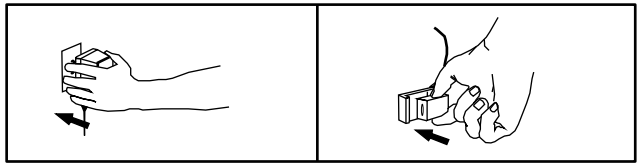

ELECTRONIC-IR CONTROLLED BASIN MIXER USAGE

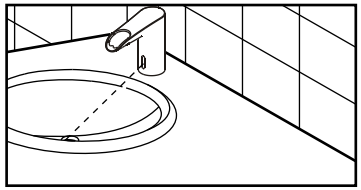

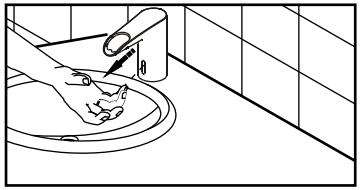

FOTOSELLI ELEKTRONIK BATARYALAR

ÜRÜN ÖZELLİKLERİ

Fotoselli bataryalar, elektronik kızılötesi sensör yardımı ile kullanıcı eli algılama mesafesine girdiğinde otomatik olarak su akışı başlatır, el uzaklaşınca yine otomatik olarak su akışını keser. Su akışı açısından, tek su girişli (soğuk) ve çift su girişli (sıcak ve soğuk), enerji beslemesi açısından ise pilli ve elektrikli modelleri mevcuttur. Almış olduğunuz fotoselli bataryanın model kodunu, ürün ambalajı üzerindeki etiketten öğrenebilirsiniz.

Fotoselli bataryanız normal kullanımda su tasarrufu sağlar. Eğer bataryanız çift su girişli bir model ise, sıcak su kullanımında ayrıca enerji tasarrufuda sağlar.

Dokunmadan kullanıldığı için hijyeniktir. Kolay ve güvenli kullanım sağlar.

Pilli modelleri şebeke elektriğine gerek duymaz. Gövde sağlam metalden üretilmiştir. Bedensel engelliler için kullanımı rahattır.

Bu cihaz, güvenli bir şekilde kullanılmasıyla ilgili kendilerine gözetim veya talimat verilmişse ve içermiş olduğu tehlikeler kendileri tarafından anlaşılmışsa 8 yaş ve üzeri çocuklar ve fiziksel duyusal veya zihinsel yetenek eksikliği bulunan veya tecrübe ve bilgi eksikliği olan kişiler tarafından kullanılabilir. Çocuklar cihaz ile oynamamalıdır. Temizleme ve kullanıcı bakımı gözetimsiz çocuklar tarafından yapılmamalıdır.

MONTAJ TALİMATI

1. Satın almış olduğunuz bataryanın montajını, talimatta gösterilen şekilde yapınız.

2. Bataryanın kullanılacağı mekanda, elektrikli ürünlerde ürünün montaj edileceği yer ile gerilim hattının bulunduğu yerin aralarındaki mesafeleri minimum 1.5 metre olmalıdır. Bu tür durumlar ile karşılaşılması durumunda montaj işlemine başlamayıp, elektrikli model yerine pilli model kullanılması tavsiye edilir.

3. Elektronik ürünlerde iki ürün arasındaki mesafe minimum 1.5 metre olmalıdır.

4. Ana su girişini ve ara musluğu / muslukları kapatınız. Bataryanızı lavabonun üzerine yerleştiriniz. Somunu, rondela ve conta ile sıkıca tezgaha montaj ediniz.

5. Pil kutusunu veya elektrik bağlantısını (adaptörü) lavabonun altına, kutunun konnektörleri aşağı gelecek şekilde monte ediniz.

6. Bataryanız çift su girişli bir model ise, hortumları resimde görüldüğü gibi bağlayınız.

7. Bataryadan gelen elektrik kablosunu pil kutusunun veya elektrik bağlantısının (adaptörün) konnektörüne bağlayınız.

8. Ana su girişini ve ara musluğu / muslukları açınız. Su kaçağı olmadığından emin olunuz.

ÇALIŞMA ÖZELLİKLERİ

Çalışma basıncı : 0.5 - 8 bar (7.25 - 116 PSI)
Sensör algılama aralığı : 50 - 200 mm (0” - 9.8”)
Akış oranı : 2 LPM (0.5 GPM)
Maksimum su sıcaklığı : 70 C°
Çalışma voltajı : 6 V DC
Pil tipi : 6 V lityum CR-P2 pil
Pil ikaz lambası : Pilin zayıfladığını gösterir
Elektrik bağlantısı : 6 V

PİL DEĞİŞTİRME TALİMATI

İkaz ışığı kullanım esnasında sürekli yanıp sönüyorsa, pil, iki hafta içinde aşağıdaki talimatlara göre değiştirilmelidir.

1. Pil kutusunu kapağını kaldırarak açınız.

2. Kullanılmış pili yeni 6 V pil ile değiştiriniz (lityum CR-P2 pil tercih ediniz.)

3. Kutuyu dikkatlice kapatınız.

FİLTRE TEMİZLEME TALİMATI

Flex hortumu ara musluktan sökünüz. Filtreyi temizleyerek flex hortumu yerine takınız.

MESAFE AYARLAMA TALİMATI

1. Ürün demonte edilmeden yapılabilir. Ayar için pil veya adaptör çıkarılır. Sensöre giden enerji kabloları (+) veya (-) uçları bir metal parça ile birbirine değdirilerek kısa devre yapılır ve sensör içindeki ayar bilgisi sıfırlanır.

2. Yeni mesafe ayarı için pil, pil kutusuna yerleştirilir veya adaptör bağlantı uçları takılır (Bu esnada batarya gövdesinin, pil ve pil kutusunun nemli ve ıslak kalmamasına dikkat ediniz, gerekirse bir bez yardımı ile kurulayınız.)

3. Sensör lambası sürekli yanıp sönerken sensörün önüne el, ayarlanması istenilen mesafede (max. 200 mm) tutulur. Sensörün lambasının sönmesi beklenir. Bu mesafe yeni algılama mesafesidir, ancak sensör ortama göre ideal algılama mesafesini kendisi ayarlayabildiğinden manuel ayarlanan mesafeyi değiştirebilir.

4. Sensör önüne 60 sn boyunca herhangi bir cisim veya nesne gelmesi durumunda, su akışı durur. Sensör önündeki nesnenin kalkması ile birlikte ürün çalışmaya devam eder.

PROBLEM	SEBEP	ÇÖZÜM
Su Akmıyor		
Kullanıcı eli sensör algılama mesafesi içinde yada dışında iken sensör lambası sürekli yanıp sönüyor.	1- Ünite temizlik modunda olabilir.	1- Sensörün önünde herhangi bir cisim olup olmadığını kontrol ediniz. 60 sn bekleyiniz.
Kullanıcı eli sensör algılama mesafesi içinde iken sensör lambası sinyal vermiyor.	1- Elektrik bağlantısı kesilmiş olabilir. 2- Algılama mesafesi çok kısa ayarlanmış ve ürün kendini sıfırlamış olabilir. 3- Sensör ve solenoid valf bağlantısı kopmuş olabilir.	1- Adaptör ile sensör bağlantısını kontrol ediniz. 2- Ürünle adaptör yada pil bağlantısını kesiniz. 10 sn bekleyiniz. Bağlantıları tekrar yapınız. Algılama mesafesini otomatik olarak ayarlamasını bekleyiniz. 3- Ürünü demonte ederek, sensör ve solenoid valf bağlantısını kontrol ediniz.
Kullanıcı eli sensör algılama mesafesinde değil iken sensör lambası sürekli yanıyor.	1- Pil 5.3 Voltun altında olabilir.	1- Pili değiştiriniz.
Sürekli Su Akıyor		
	1- Sensör kirli veya önü kapanmış olabilir. 2- Sensöre aynadan veya parlak duvardan ve yüzeyden ışık yansıyor olabilir.	1- Sensörü temizleyiniz veya önünü açıp 60 sn bekleyiniz. 2- Yansımaya sebep olan nesneyi uzaklaştırınız.
Ürünün normal çalışması sırasında kullanıcı eli sensör algılama mesafesi içinde iken sensör lambası yanıp sönüyor ise pil zayıflamış demektir. Pil değiştirilmelidir.		